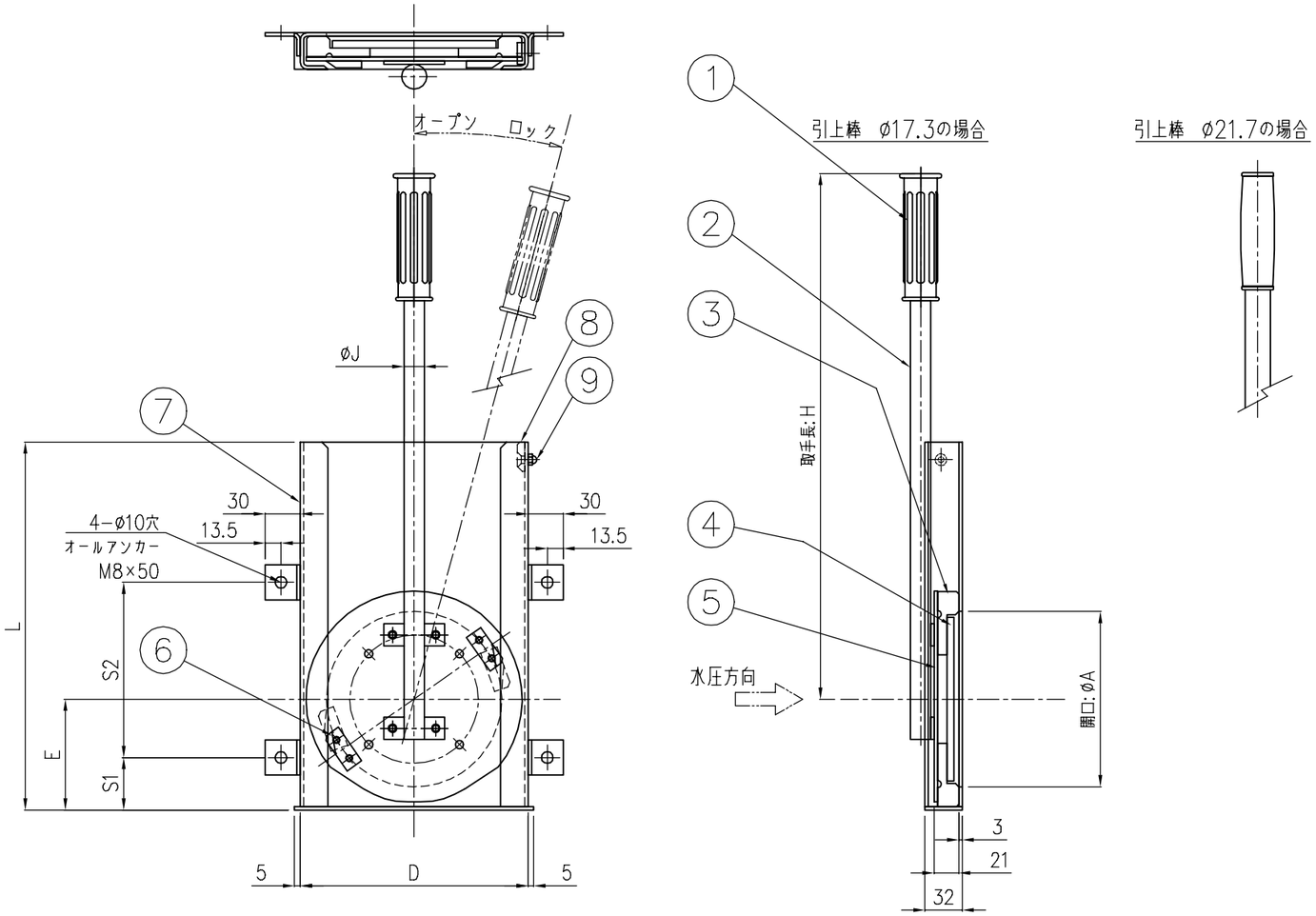

番号	名称	数量	材質
1	グリップ	1	軟質塩ビ
2	引上棒	1	SUS304
3	止水ゴム	1	EPDM T18
4	ゴム押え	1	PP/PE T6
5	扉 体	1	SUS304 T3
6	クサビ	2	SUS304
7	本 体	1	SUS304 T3
8	抜け防止ストッパー	1	SUS304 T6
9	扉メンテナンス用袋ナット	1	SUS304 M6

単位：mm

品番	A	D	E	標準		取手延長 1000Lまで		L	S1	S2
				H	J	H (ご指示寸法)	J			
CR1−100A	100	150	72	423	17.3		17.3	260	30	140
CR1−125A	125	175	83	430				283		140
CR1−150A	150	195	95	450				315	45	150
CR1−200A	200	250	120	550				400		200
CR1−250A	250	300	142	600	21.7		21.7	470		250
CR1−300A	300	350	165	625				540		270

寸法許容差		
寸法範囲区分		許容差数値
全面又	以下	
0.5	3	±0.3
3	6	±0.3
6	30	±0.6
30	120	±0.9
120	400	±1.5
400	1000	±2.4
1000	2000	±3.6
2000	4000	±6

投影法	尺度	寸法公差	品名	ウェッジゲート（アンカー固定式）	品番 型式	品番 サイズ
	FREE					

承認	検図	検図	設計	製図	製品部	図番	ZA423AC	CR1	100A～300A
				Hirate	A3				
				09/06	2024年	中部美化企業株式会社			